MA5240

Amplificateur mélangeur 240W

5 sorties avec volumes indépendants
Entrée prioritaire pour message d'urgence

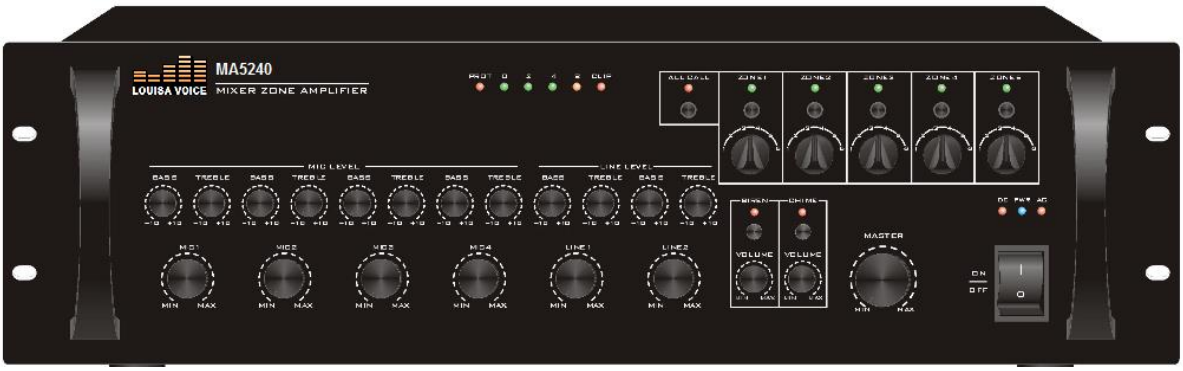

5 SORTIES COMMUTABLES
5 ZONES DE VOLUME
AUTO DIAGNOSTIC
ENTREE PRIORITAIRE POUR MESSAGE D'URGENCE
GESTION DE PRIORITE ENTRE LES ENTREES
CARILLON
SIRENE
1 ENTREE POUR PUPITRE MICROPHONE 5 ZONES
4 ENTREES MICROPHONE AVEC ALIMENTATION FANTOME
2 ENTRES LIGNE
1 ENTREE POUR MODULE TELEPHONE
REGLAGES DE VOLUME ET GRAVES/AIGUS POUR CHACUNE DES ENTREES
ENTREE 24Vdc POUR SONORISATION DE SECURITE

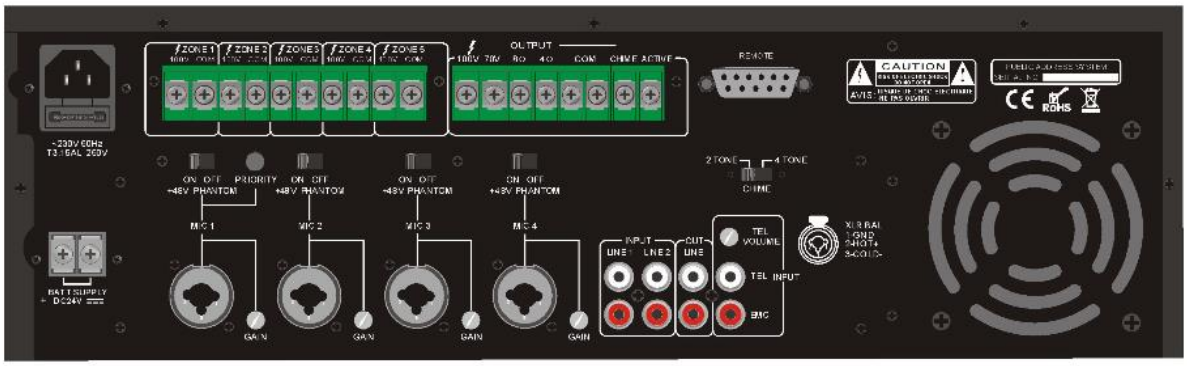

DESCRIPTION

Le 5MA240 est un amplificateur mélangeur monophonique de puissance 240W ; avec la particularité de pouvoir commuter et de régler indépendamment les volumes de 5 zones en sortie.
Ses dimensions réduites (3U) permettent une optimisation de l'espace lors de l'intégration en baie 19'' - sans accessoires additionnels.
Il possède au total 8 entrées :
- 2 entrées AUX sur connectiques RCA
- 4 entrées Microphones symétriques à double connectique (XLR et Jack 6.35)
- 1 entrée téléphone
- 1 entrée d'Urgence (message de sécurité)/ Jack 6.35.

Interface pour signal carillon.
Interface pour signal sirène.
Réglages de volume et de tonalités (grave et aigu) pour chacune des entrées micros et AUX depuis les potentiomètres en face avant.
Réglage du volume général (MASTER).
Le MA5240 est équipé d'une sortie ligne 0dB sur connectique RCA (Line output) pour les besoins d'extension de système (extension en puissance) ou enregistrement.
Le MA5240 est aussi équipé d'un limiteur compresseur et d'un ventilateur (refroidissement du produit).
En façade, l'appareil est muni de témoins lumineux indiquant respectivement la mise sous tension, la présence de modulation et le début de l'écrêtage (vumètre), une température excessive et la protection de l'appareil.

Gestion des priorités

L'entrée EMC (message d'urgence ou évacuation) est prioritaire sur toutes les entrées.
Entrée EMC > Entrée téléphone > Entrée pupitre microphone RPM550 > Entrée Mic.1 > Sirène/ carillon > sur les autres entrées.

SPECIFICATIONS

- Puissance de sortie totale: 240W.
- Sorties : 5 zones avec réglages des volumes indépendants.
- Sorties sur transformateur ligne 100V/ 70V/50V ou basse impédance 4 ohms
- Transformateur isolé pour la sécurité des gens.
- Transformateur audio haute performance offrant une large bande passante, un minimum de bruit et surtout une grande fidélité du son, même à pleine puissance.
- Limiteur électronique intégré.
- Ces amplificateurs sont protégés contre les courts-circuits, les surcharges, les températures anormalement élevées et les fluctuations d'alimentation.
- Ventilateur intégré.
- Mode stand-by en l'absence de signal.

Protection

- contre les surcharges.
- contre les court-circuits.
- en température.
- contre l'écrêtage.

Voyants

-présence alimentation
-présence signal & écrêtage (vumètre)
-protection
-température excessive

PRESENTATION

FACE AVANT

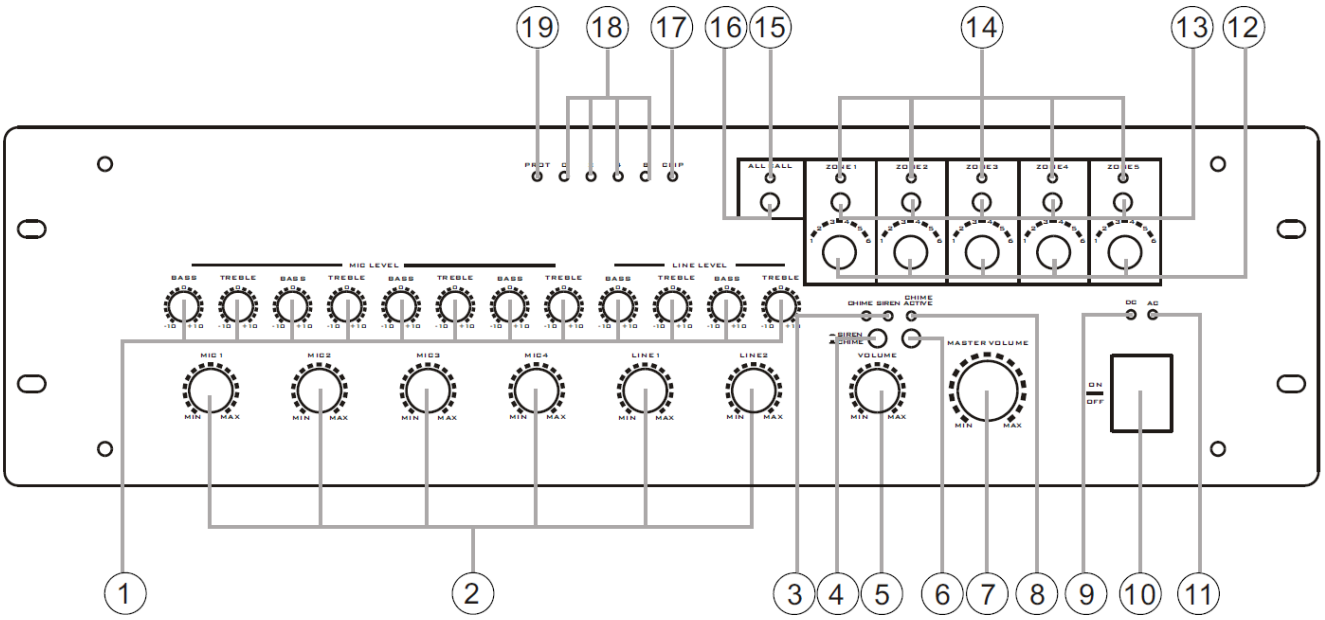

1 : Potentiomètres de réglage des niveaux graves et aigu, pour chacune des entrées.

2 : potentiomètres de réglage des volumes pour chacune des entrées.

3 : Témoins lumineux signalant l'activation de la sirène et du carillon.

4 : Bouton pour sélection de la sirène ou du carillon (bouton relâché pour le carillon pour et bouton appuyé pour la sirène).

5 : Réglage de volume pour la sirène/ carillon.

6 : Bouton pour activation du carillon d'annonce préprogrammé (utilisé avec le pupitre microphone lors d'une annonce ou recherche de personne).

7 : Réglage du volume général.

8 : Témoin lumineux signalant l'activation du carillon d'annonce préprogrammé.

9 : Témoin lumineux signalant le câblage d'une alimentation secourue 24Vdc.

10 : Bouton ON/OFF.

11 : Témoin lumineux pour signaler que le produit est sous tension.

12 : Réglages de volumes indépendants pour chacune des 5 zones.

13: Commutateur de zones (permet de sélectionner les zones où l'on veut diffuser les messages ou musique de fond).

14: Témoin lumineux pour signaler les zones commutées.

15 : Témoin lumineux pour signaler la diffusion générale (sur toutes les zones)

16 : Bouton d'activation de diffusion des 5 zones en simultané (diffusion générale)

17 : Témoin lumineux pour signaler un écrêtage du signal.

18 : Vumètre, indique le niveau de signal en sortie.

19 : Témoin lumineux lorsque le produit est en mode protection.

FACE ARRIERE

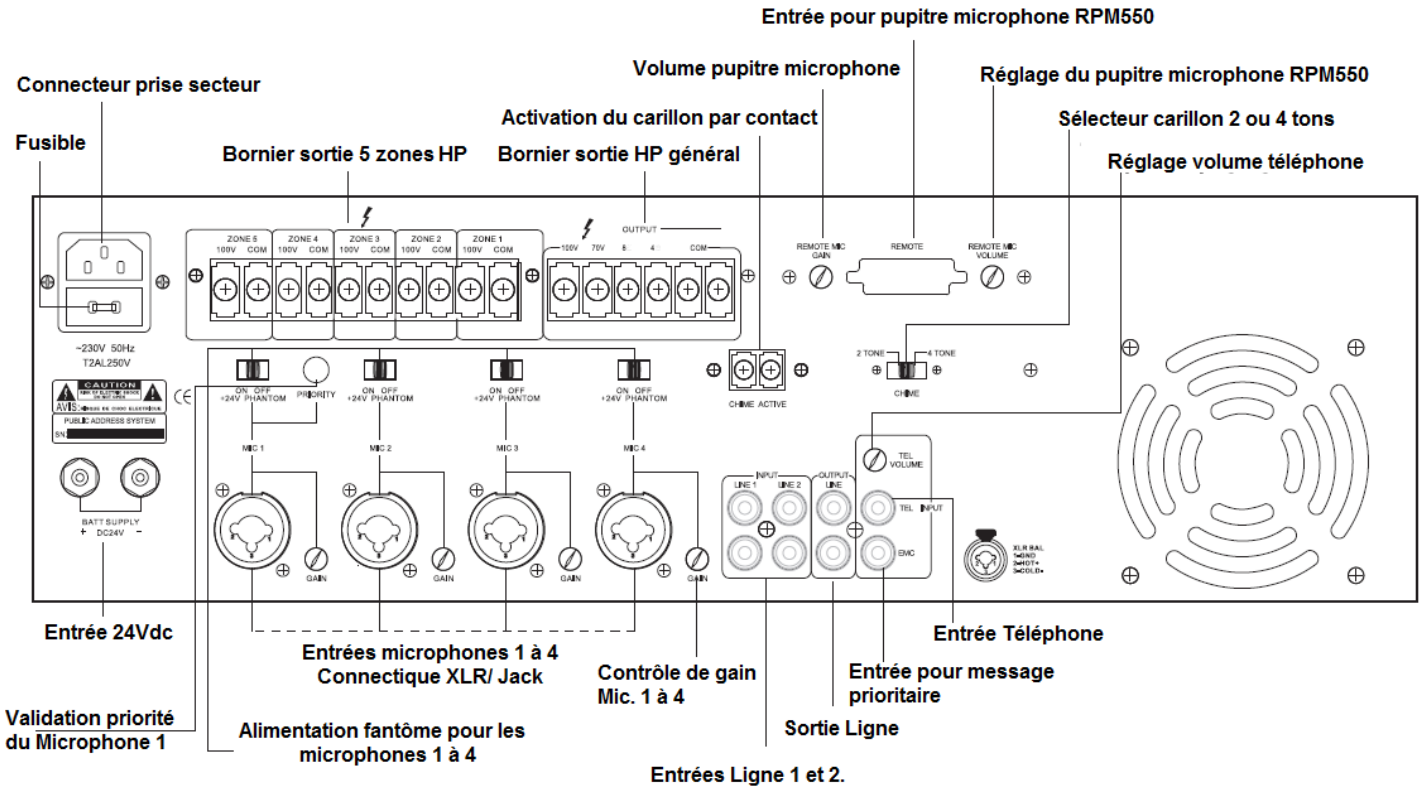

CARACTERISTIQUES

MODELE	MA5240
PUISSANCE DE SORTIE	240W
SORTIES H.P	4 Ohms/50V/70V/100V sur ligne principale 5 zones Haut-parleurs ligne 100V
ENTREES MICROPHONES	
CONNECTEURS	XLR symétriques avec alimentation fantôme + Jack
ALIMENTATION FANTOME	+ 24V
SENSIBILITE	-50dBm
BANDE PASSANTE	60Hz~17KHz (-3 dB)
RAPPORT SIGNAL/ BRUIT	>60dB
ENTREES AUX	
CONNECTEURS	RCA stéréo
SENSIBILITE	-10dBm (AUX)
IMPEDANCE	47 KOhms
BANDE PASSANTE	60Hz~18KHz (-3 dB)
RAPPORT SIGNAL/ BRUIT	>80dB
DISTORSION	< 0.5% @ 1KHz, 1/3 de la puissance RMS
CONTROLES	Interrupteur ON/OFF, réglage des volumes
SELECTEUR DE ZONES	Interface 5 ZONES en face avant
INDICATIONS	Présence secteur, modulation et écrêtage signal
PROTECTIONS	Fusible, protégé contre les court-circuit et surchauffes
ALIMENTATION	220Vac/50Hz et 24Vdc
CONSOMMATION	360W
DIMENSIONS (mm)	484x447x132
POIDS	20 kg

Exemple d'application

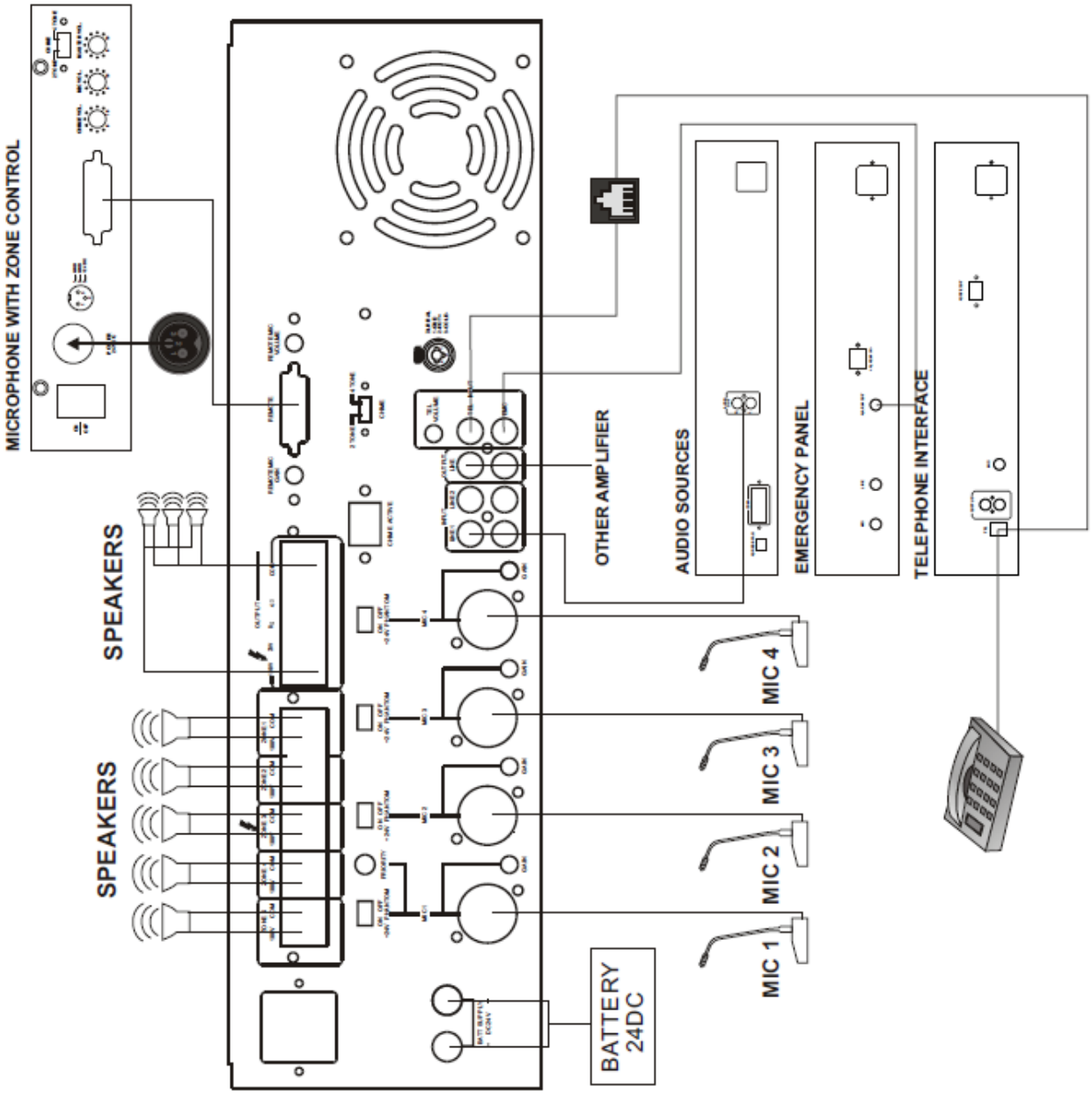

CABLAGE DES HAUT-PARLEURS

Remarque:
Ne jamais câbler en parallèle des haut-parleurs en basse et haute impédance.

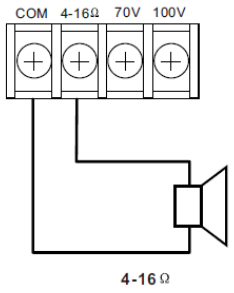

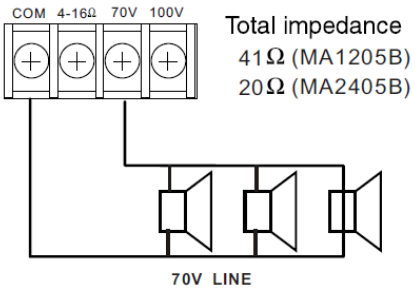

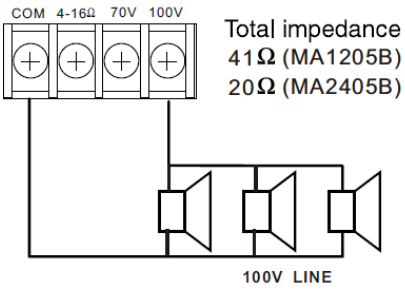

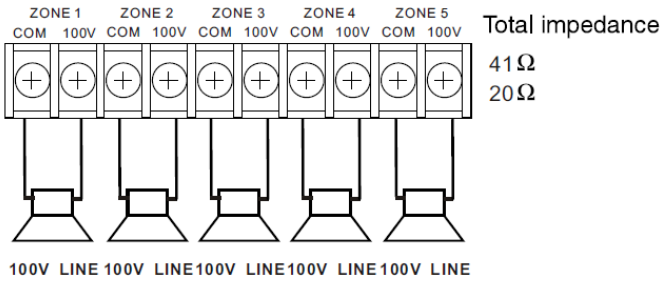

Méthode de câblage des connecteurs

PRISE XLR		PRISE JACK	
Broche 1 :	Masse	Corps:	Masse
Broche 2 :	Point chaud (+)	Pointe:	Point chaud (+)
Broche 3 :	Point froid (-)	Anneau:	Point froid (-)

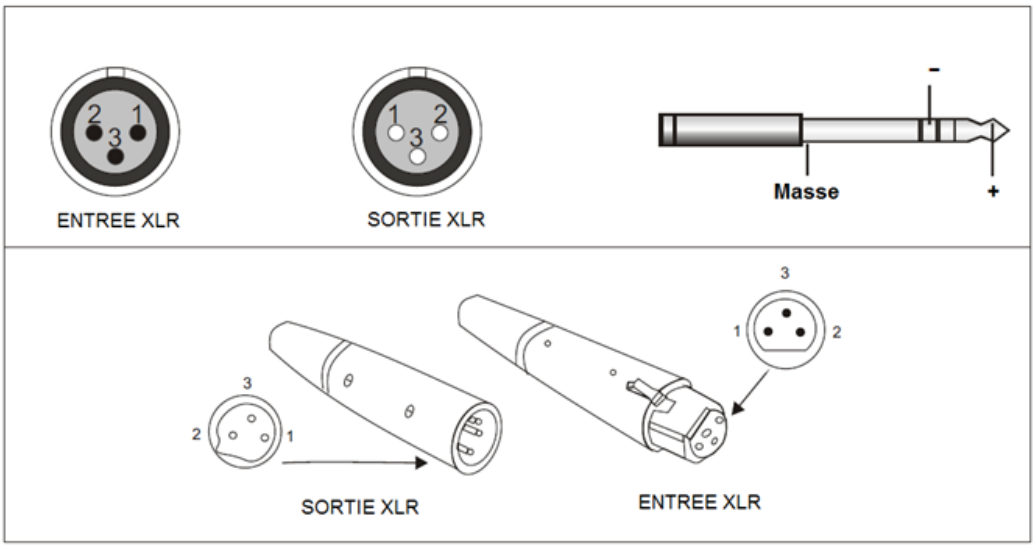

UTILISATION ET MAINTENANCE

Assurez-vous avant toute manipulation, que l'interrupteur de mise en marche soit sur OFF.
Raccorder votre amplificateur au réseau électrique grâce au cordon fourni et ensuite relier votre préamplificateur ou source audio sur une des entrées du produit.

Avant la mise sous tension, assurez-vous que le bouton de volume soit au minimum.
Mettre alors l'appareil sous tension à l'aide de l'interrupteur ON/OFF.
Le témoin lumineux « POWER » s'allume.

Régler le niveau sonore en fonction de l'utilisation désirée. Le témoin « SIGNAL » s'allume.
La puissance maximale est obtenue par un signal d'entrée de 0 dB.

Tenir éloigné des sources de chaleur et conserver dans un endroit sec.

En cas de panne :
Vérifier l'état du fusible et le remplacer si besoin par un fusible de mêmes caractéristiques tel qu'indiqué sur l'appareil.
Attendre que l'appareil refroidisse pour s'assurer que la panne n'est pas due à la protection thermique.

Protection contre les surcharges et court-circuit **:**
L'amplificateur est protégé contre les surcharges ou court-circuit en sortie.
Si le défaut persiste, un échauffement peut produire une coupure de la modulation.