SC3001C

COLONNE 30W/ IP66/ ligne 100V

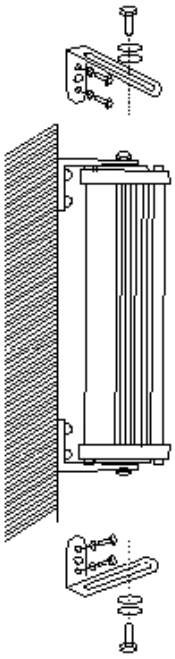

DESCRIPTION

La colonne CS3001C est fabriquée en aluminium extrudé. Elles est équipées de 6 haut-parleurs de grandes qualités. Un transformateur d'impédance permet leur connexion en ligne 100 V. Elle sont recommandées pour la parole et la musique. Elles s'utilisent en intérieur et en extérieur.

L'étanchéité (IP66) couplé au traitement antirouille des différents éléments constituant la colonne vous permettront de profiter pendant de longues années d'un produit de qualité et fiable.

Les supports de fixation fournis offre les avantages d'une pose rapide et une mise en service aisée.

Ce produit est plus particulièrement destiné aux salles de conférence, salles de cours, salles multimédia, home cinéma, restaurants, bars, hôpitaux, hôtels, lieux de culte, stations de gares et métros…

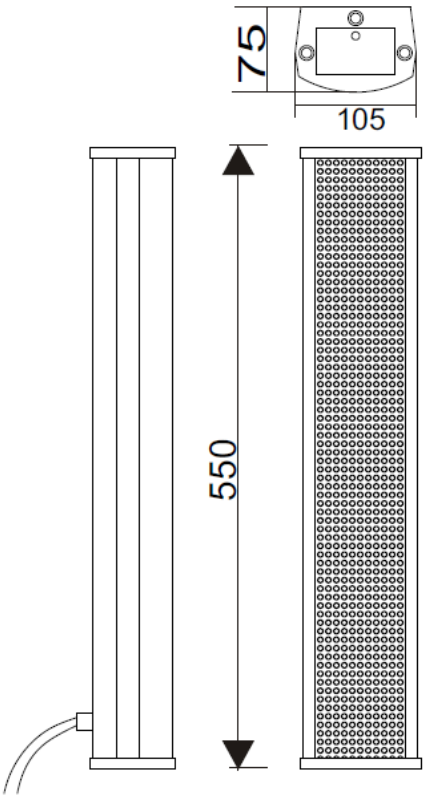

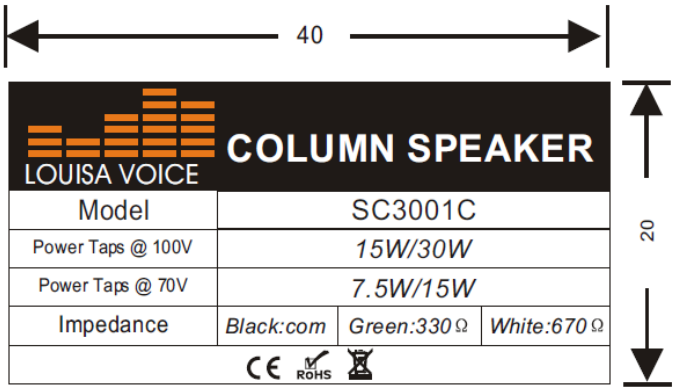

PRESENTATION

- Module amplificateur intégré
- Puissance Nominale de 30W.
- Transformateur ligne 100V.
- Colonne composé de 6 haut-parleurs de taille 2.5’’
- Colonne étanche IP66.
- Finition avec traitement contre la rouille :
  - Corps en aluminium
  - Grille métal
- Large dispersion du son.
- Supports colonne fournis

CABLAGE HP

- Fil noir : commun
- Fil vert : 30W
- Fil blanc : 15W

CARACTERISTIQUES TECHNIQUES

DESIGNATION	SC3001C
HAUT-PARLEUR	6 haut-parleurs de 2.5''
PUISSANCES/ LIGNE 100V	15W – 30W
IMPEDANCES/ LIGNE 100V	670/ 330 Ohms
BANDE PASSANTE	120 – 14 000 Hz
RENDEMENT 1W/1M	91 dB
RENDEMENT 30W/1M	106 dB
ETANCHEITE	IP66
CONNECTEUR	Presse étoupe
MATIERE	Corps aluminium, grille métal
DIMENSIONS	550x 105 x 75 mm
FIXATION MECANIQUE	Fourches orientables fournies
POIDS	3 kg

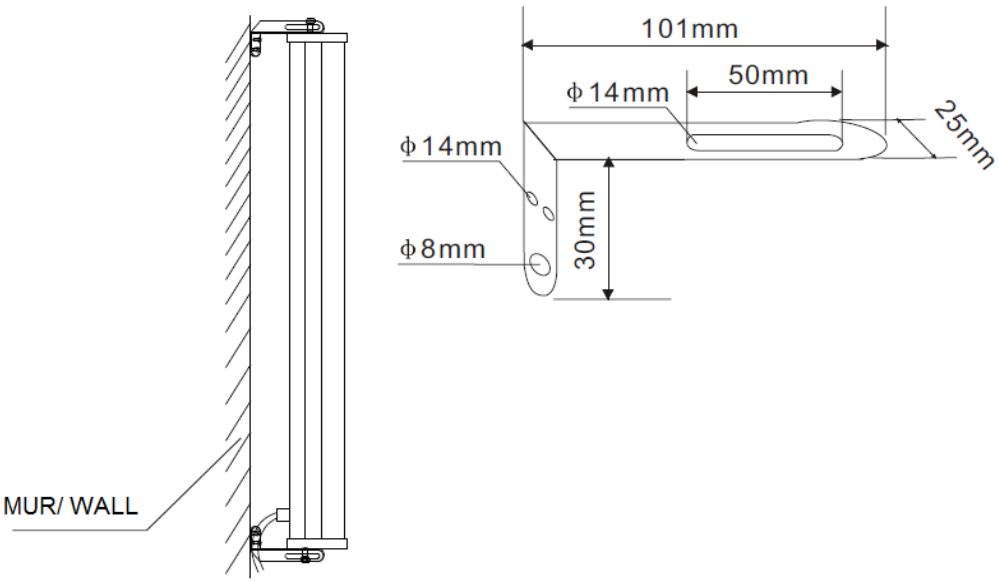
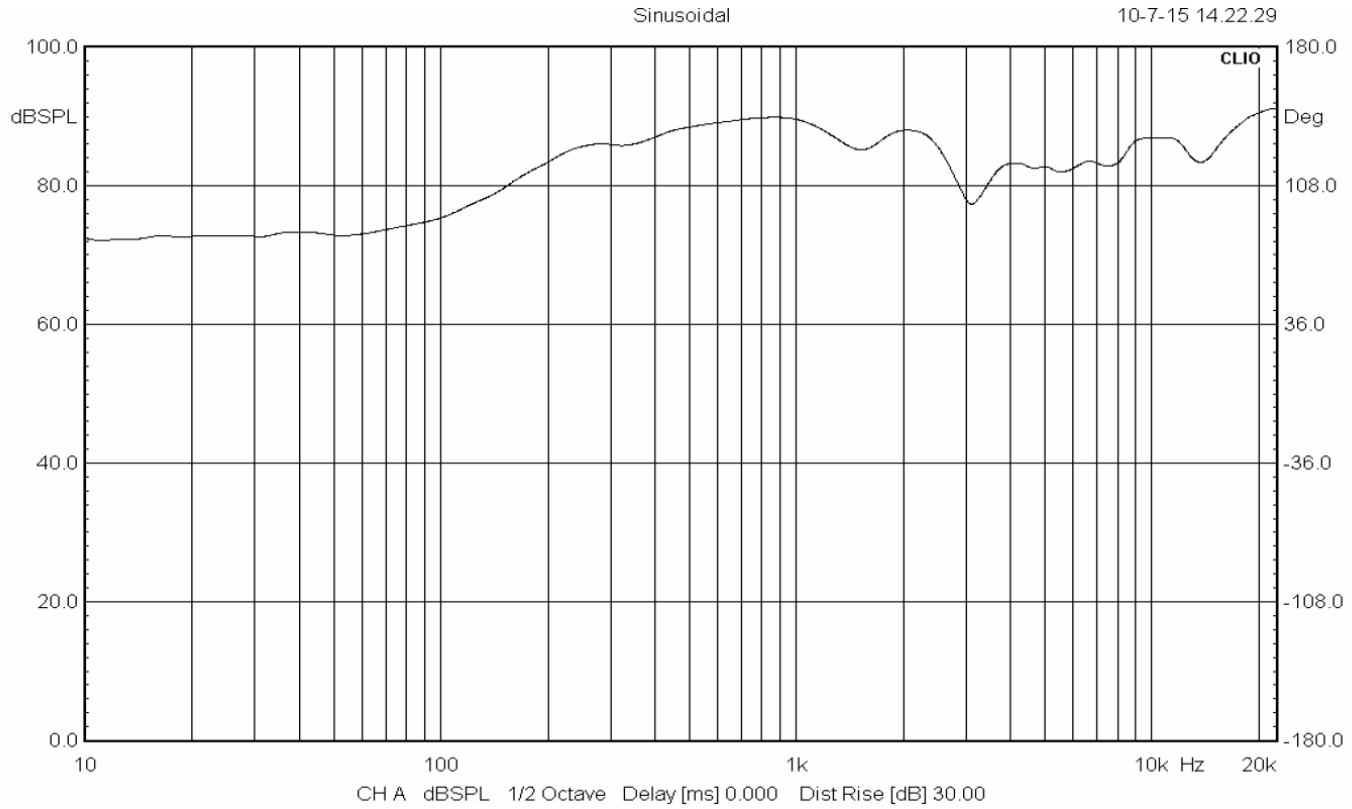
REPONSE EN FREQUENCE