Caméra Bullet PROT2381

Full HD 3MP
Texas Instrument® **DM368 ARM**
IP67 Extérieure

La caméra PROT 2381 Louisa Voice est une caméra haute définition infrarouge idéale pour les systèmes de surveillance avancés. Elle intègre un capteur CMOS 1/3 et un processeur dernière génération Texas Instruments DM368 ARM.

Elle propose plusieurs résolutions : De 704*480, en passant par le format 16 : 9, jusqu'à la HD 2 Mégapixel (2048×1536P Full HD) en temps réel (20 fps). La caméra est également équipée LEDs infrarouge, ainsi qu'un filtre IR, permettant la capture d'images jusqu'à 40 mètres de nuit.

La PROTELEK 2381 a une lentille varifocale de 4 à 9mm, permettant d'ajuster le champ de vision facilement selon l'environnement de travail. Enfin, son boîtier en aluminium IP67 étanche, et anti-vandale, en font la caméra idéale pour l'extérieur comme l'intérieur, se montant facilement sur les murs ou plafonds grâce à son bras articulé 3 axes.

Caractéristiques principales

• Résolution 3 Mégapixel 1080p
• Processeur TI DM368 ARM
• Dual stream
• Algorithme de compression H.264
• Varifocale 4 mm –9 mm
• Filtre IR pour vision nocturne
• Multiples protocoles internet
• Options : Power over Ethernet (PoE), carte SD, Wifi, P2P
• Monte sur plafond par bras de fixation
• Etanchéité IP67

- Fonctionne sur alimentation 12V
- Conforme aux spécifications de l'ONVIF
- Vision nocturne 30 –40 m

Le scan progressif : Technologies CMOS et DM368 ARM

Le capteur 1/3 allié au processeur Texas Instruments DM368 ARM permettent l'obtention d'images de haute qualité.

MPEG4

H.264

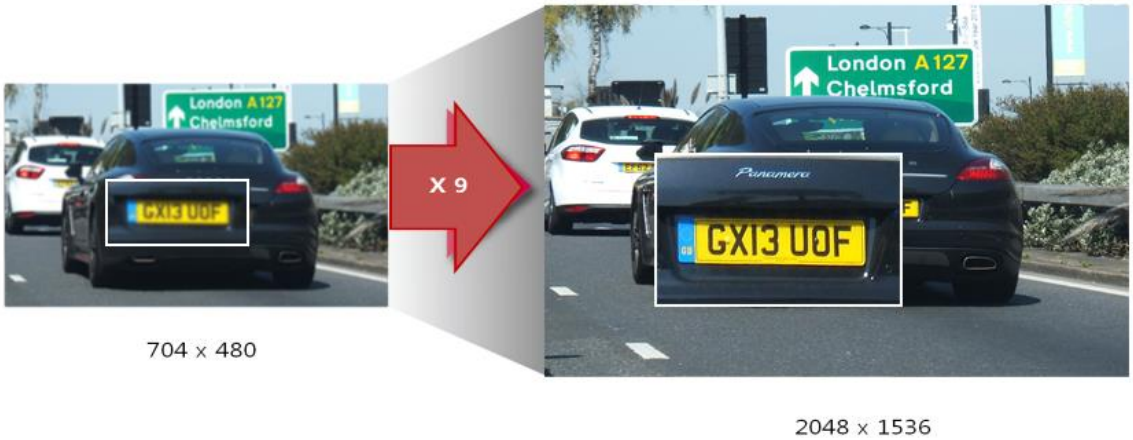
London A127
Chelmsford
GX13 U0F
X 9
Panamera
704 x 480
2048 x 1536

Dimensions

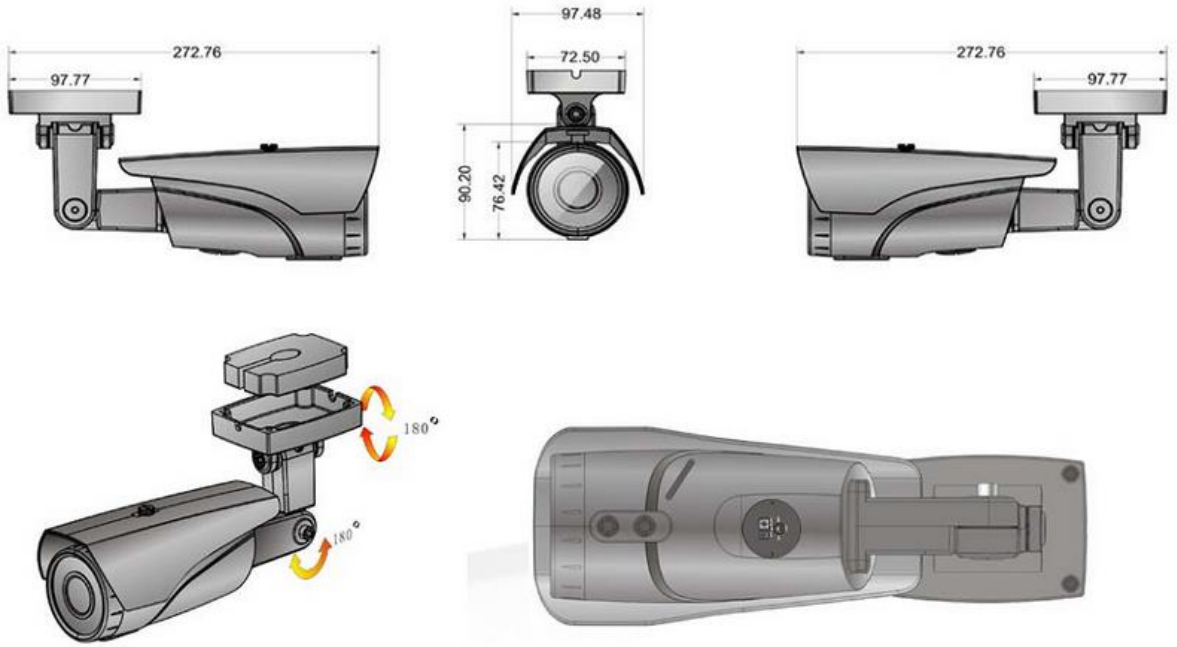

CARACTÉRISTIQUES

Modèle	PROT2381
Capteur CCD de base	1/3" Progressive CMOS 3MP
Pixels effectifs (H x V)	2048×1536pixels
Illumination minimum	0.1 Lux/F1.7
Contrôle automatique	DC Iris
Varifocale	4-9mm
Infrarouge	42 LEDs
Vision noctune	30-40m
Vitesse de l'obturateur	1/60Sec～ 1/100,000Sec, Vitesse ajustable
Compression vidéo	H.264
Audio 2 voies	Entrée micro / Sortie Line
Paramètres image	Saturation, lumière, contraste ajustable
Protocoles	TCP,UDP,IP,HTTP,FTP,SMTP,DHCP,DNS,ARP, ICMP, POP3,NTP and RTSP
Sécurité	Mot de passe, filtre adresse IP, login
Utilisateurs	Jusqu'à 10 utilisateurs en simultané
Réseau	10/100M Ethernet, RJ45
Alarme	Détection de mouvements intelligente et entrée externe
Détection de mouvements	10 zones

Alimentation	12Vac
PoE	En option
Etanchéité	IP67
Température de fonctionnement	-10°C à +60°C
OS	Windows® XP, Vista, Windows 7
Navigateur	IE 6.0 or later / Firefox 2.0 or later / Safari
Téléphone	Avec lecteur 3GPP
Lecteur vidéo	VLC, Quick Time, Real Player
Logiciel	Option
Dimensions	285 * 176 * 138mm
Poids	1.65kg
Connecteurs	RJ-45 10BaseT/100BaseTX DC 1 jack entrée alarme input 1 sortie RS485 Audio in / Audio out

S'informer

La résolution :

- Résolution TVL : L'abréviation TVL signifie TeleVision Lines. Elle désigne le nombre de lignes qui constituent l'image filmée. Plus le nombre de lignes est grand, plus l'image est détaillée à l'écran.
- Résolution en pixels : La résolution en pixels donne le nombre de colonnes et de lignes qui constituent l'image.

Capteur CCD et CMOS :

Le capteur CCD est un capteur photo utilisant un dispositif à transfert de charges (CCD = Charge Couple Device)
C'est le composant électronique d'un appareil photo numérique ou d'un camescope numérique qui génère des charges électriques d'intensités variables en fonction de la quantité de lumière reçue et de la durée d'exposition. Ce dispositif permet de générer les pixels qui constituent l'image numérique stockée dans la carte mémoire de l'appareil.
Le capteur CMOS (Complementary Metal Oxyde Semi-conductor) fonctionne sur le même principe, à quelques détails prêts : il se compose d'une **matrice de cellules photosensibles également, mais au lieu de transférer la charge vers un collecteur, il la conserve et la transfère au convertisseur directement**.

La taille du capteur :

La taille, du capteur est exprimée en pouces (1 pouce : 2,54cm). La majorité des capteurs ont des tailles allant de 1/2, 1/3 ou encore 1/4 de pouce. De manière générale, plus le capteur est grand, plus l'image est de qualité.

Le varifocale:

Dans une caméra, le système varifocale permet de choisir les plages de focale fixe, ce qui a pour effet d'ajuster l'angle de vue rapidement et de manière adaptée au site surveillé, sans besoin du zoom, donc en préservant une certaine qualité de vision. La taille du varifocale choisi sera fonction de la distance d'image.

Power over Ethernet (PoE) :

Le PoE, ou Power over Ethernet, est une technologie qui permet d'alimenter une caméra via son port Ethernet RJ45. Il permet entre autres d'éviter de tirer plusieurs câbles et facilite ainsi l'installation des caméras.

Compression H.264 :

L'algorithme de compression vidéo H.264 permet de compresser les vidéos de façon à économiser de la bande passante et de la mémoire lors du stockage des vidéos sur un enregistreur DVR.

Spécification ONVIF :

La spécification ONVIF atteste l'interopérabilité entre les produits de sécurité physique sur IP, quelle que soit la marque. C'est-à-dire que des produits de vidéosurveillance IP de différentes marques peuvent fonctionner ensemble sans conflit.